Operator's Manual

Chicago Pneumatic

CP26 Series
Screwdriver
Shut Off and Roller Clutches

⚠ WARNING

To reduce risk of injury, everyone using, installing, repairing, maintaining, changing accessories on, or working near this tool must read and understand these instructions before performing any such task.

LOCAL SALES AND SERVICE LOCATIONS

EN Please find your local contact at: www.cp.com

ES Busque su contacto local en: www.cp.com

FR Votre contact local sur : www.cp.com

IT Per trovare il contatto CP nella vostra zona, visitate: www.cp.com

SV Du kan hitta din lokala kontakt på: www.cp.com

DE Ihren Ansprechpartner finden Sie auch unter: www.cp.com

PT Por favor, encontre o seu distribuidor local em: www.cp.com

NN Du kan finne din lokale kontakt på: www.cp.com

NL U kunt uw plaatselijke contact vinden op: www.cp.com

DA Find din lokale kontakt på: www.cp.com

FI Katso paikallisia yhteystietoja osoitteesta: www.cp.com

RU Информация, необходимая для связи с местным представителем компании, может быть найдена на следующем веб-сайте: www.cp.com

ZH 请上网站www.cp.com查询本地联系单位。

EL Παρακαλούμε βρείτε τον τοπικό σας αντιπρόσωπο στη διεύθυνση: www.cp.com

HU A helyi elérhetőségek megtalálhatók itt: www.cp.com

LV Lūdzu, atrodiet vietējās kontaktpersonas: www.cp.com

PL Najbliższą placówkę można znaleźć po adresem: www.cp.com

CS Svůj místní kontakt laskavě vyhledejte na adrese: www.cp.com

SK Prosím, vyhľadajte svoj miestny kontakt na adrese: www.cp.com

SL Prosimo, najdite svoj lokalni kontakt na: www.cp.com

LT Vietinį kontaktą rasite svetainėje: www.cp.com

JA 最寄りの連絡先については、当社ウェブサイトをご覧ください： www.cp.com

BG За контакт с местен представител, моля, посетете: www.cp.com

HR Svojega lokalnog predstavnika pronađite na: www.cp.com

RO Puteți găsi informațiile reprezentantului autorizat local din regiunea dumneavoastră la: www.cp.com

TR Yerel temsilcinizi şu adresden bulabilirsiniz: www.cp.com

KO 귀하 지역의 대리점은 다음 사이트에서 찾으실 수 있습니다: www.cp.com

Change air-inlet direction operation

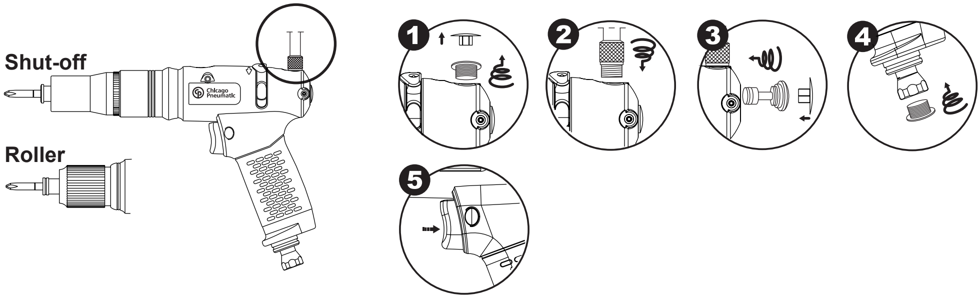

Notice : Press the trigger

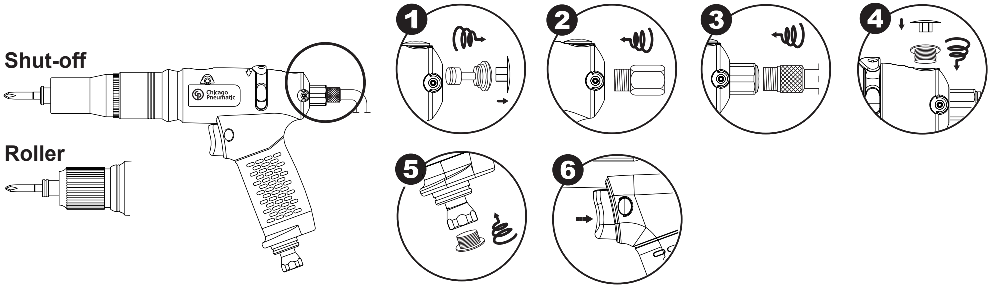

Notice : Press the trigger

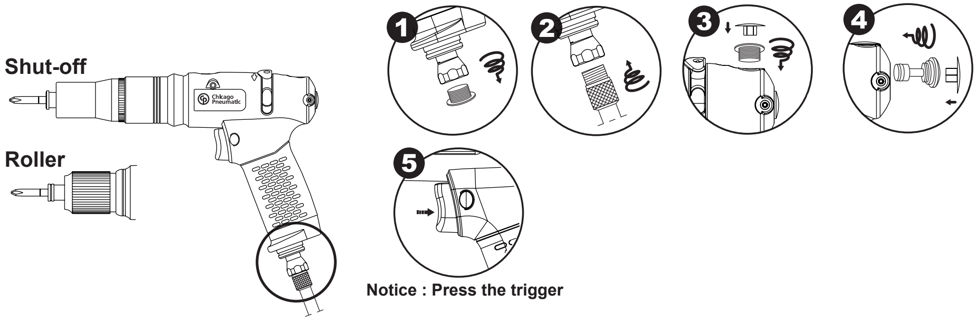

Notice : Press the trigger

Reverse Switch operation

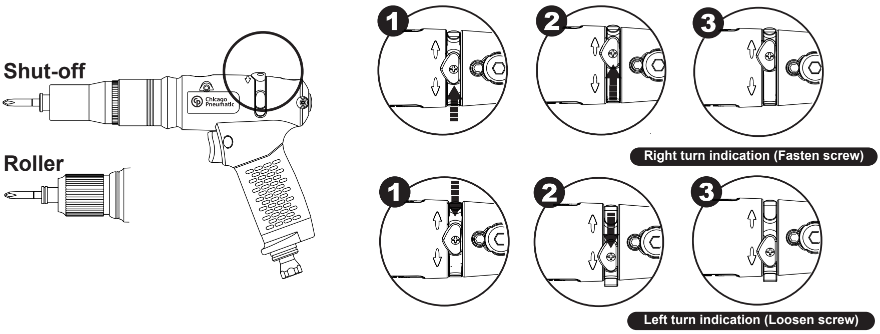

Bit convert operation of Pull type tool

Shut-off

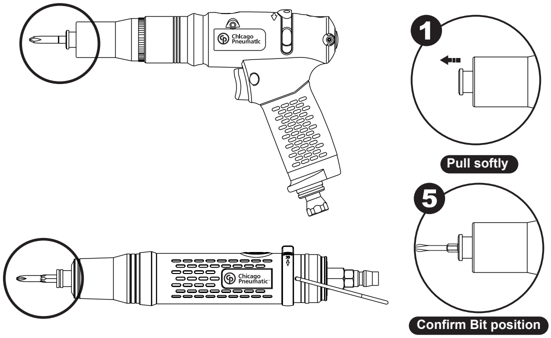

Roller

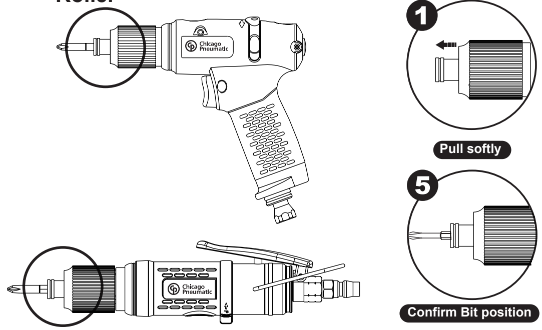

Torque Reaction Ring operation

Shut-off

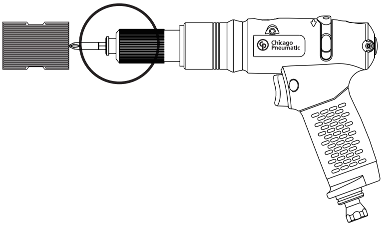

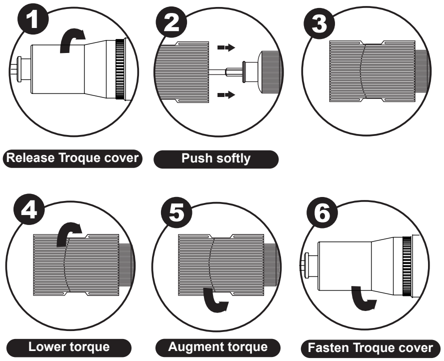

Roller

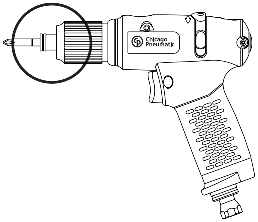

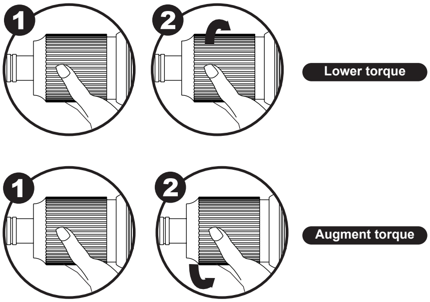

Reverse Switch operation

Shut-off

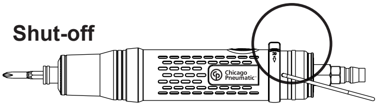

Roller

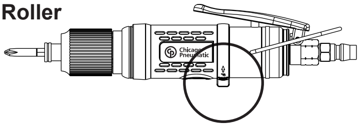

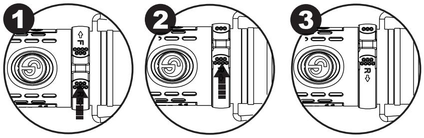

Right turn indication (Fasten screw)

Left turn indication (Loosen screw)

Torque Reaction Ring operation

Shut-off

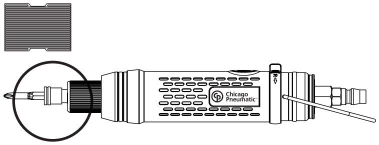

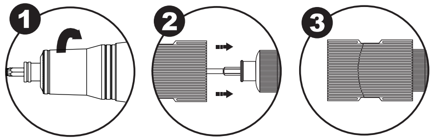

Release Troque cover | Push softly

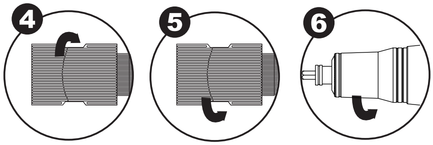

Lower torque | Augment torque | Fasten Troque cover

Roller

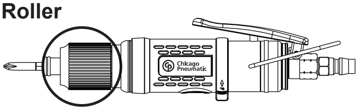

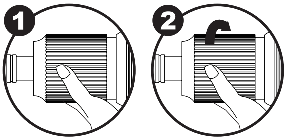

Lower torque

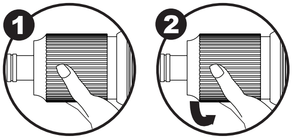

Augment torque

EN English

CP26 Series
Screwdrivers

INSTRUCTION MANUAL

Machine Type:
This product is designed for installing and removing threaded fasteners in wood, metal and plastic. The use of spare parts/accessories other than those originally supplied by the manufacturer may result in a drop in performance and/or increased maintenance / noise level / vibrations, and as the result, the full cancellation of the manufacturer's liability. No other use permitted. For professional use only.

Air Supply Requirements
1. Supply tool with 90 psig (6.3 bar) of clean, dry air. Higher pressure drastically reduces tool life.
2. Connect tool to air line using pipe, hose and fitting sizes shown in the diagram below.

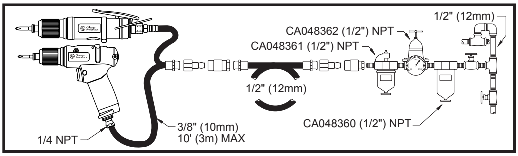

Lubrication
1. Use an air line lubricator with SAE #10 oil, adjusted to two (2) drops per minute. If an air line lubricator cannot be used, add air motor oil to the inlet once a day.
2. For gearing and clutch, use grease containing molybdenum disulfide such as Chicago Pneumatic CA131898 [14 oz (395 g)]. Grease clutch every 12,000 screws.

Torque adjustment
Shut Off Clutch: Grip the tool around the motor case and press the tool into the fixing that is to be tightened. The motor will start and tighten the fixing to the required torque set by adjusting the tensions on the Clutch spring. At this point the internal drive is disengaged and the air to the motor cut off.

Roller Clutch: Grip the tool then press onto the fixing that is to be tightened and depress the throttle control. The motor will start and tighten the fixing to the required torque set by adjusting the tensions on the Clutch spring. Release the throttle control and remove tool from fixing.

Maintenance
1. After first year, disassemble and inspect air motor and impacting clutch every three (3) months if the tool is used every day. Replace damaged or worn parts.
2. High wear parts are underlined in the parts list.

Original Instructions

Copyright 2010, Chicago Pneumatic Tool Co. LLC
All rights reserved. Any unauthorized use or copying of the contents or part thereof is prohibited. This applies in particular to trademarks, model denominations, part numbers and drawings. Use only authorized parts. Any damage or malfunction caused by the use of unauthorized parts is not covered by Warranty or Product Liability.

Technical Data
1/4" (6.4mm) Spindle
Air pressure 90 psi (6.3 bar)
Free Speed: 1000rpm(CP2611, CP2621); 1800rpm(CP2622); 1700rpm(CP2612, CP2623)
Torque Range: 1.0-7.5 Nm(8.8-66.4 in. Lb)(CP2611); 1.0-6.0 Nm(8.8-53 in. Lb)(CP2612); 0.8-6.5 Nm(7-57.5 in. Lb)(CP2621); 0.5-4.5 Nm(4.4-39.8 in. Lb)(CP2622); 1.5-5.5 Nm(13.3-48.6 in. Lb)(CP2623)
Air Consumption: 21.2 cfm(10.0l/s)(CP2611, CP2612); 30.9 cfm(14.6l/s)(CP2621); 29 cfm(13.7 l/s)(CP2622); 27.7 cfm(13.1 l/s)(CP2623)
Weight: 2.4Lb (1.1 Kg)(CP2611); 1.99Lb (0.9 Kg)(CP2612); 1.8 Lb(0.8 Kg)(CP2621, CP2622, CP2623)

Noise & Vibration Declaration*
Sound pressure level 80 dB(A)(CP2611); 77 dB(A)(CP2612); 76 dB(A)(CP2621); 75dB(A)(CP2622); 78 dB(A)(CP2623) free speed, uncertainty 3 dB(A), in accordance with ISO 15744-2002. For sound power, add 11 dB(A).
Vibration value <2.5 m/s^2, re. ISO 28927-2.

Declaration of noise and vibration emission
All values are current as of the date of this publication. For the latest information please visit cp.com.
These declared values were obtained by laboratory type testing in accordance with the stated standards and are suitable for comparison with the declared values of other tools tested in accordance with the same standards. These declared values are not adequate for use in risk assessments and values measured in individual work places may be higher. The actual exposure values and risk of harm experienced by an individual user are unique and depend upon the way the user works, the workpiece and the workstation design, as well upon the exposure time and the physical condition of the user.
We, Chicago Pneumatic, cannot be held liable for the consequences of using the declared values, instead of values reflecting the actual exposure, in an individual risk assessment in a work place situation over which we have no control.
This tool may cause hand-arm vibration syndrome if its use is not adequately managed. An EU guide to managing hand-arm vibration can be found at http://www.humanvibration.com/EU/VIBGUIDE.htm
We recommend a programme of health surveillance to detect early symptoms which may relate to noise or vibration exposure, so that management procedures can be modified to help prevent future impairment.

MANUFACTURER'S LIMITED WARRANTY
Limited Warranty: The "Products" of the Chicago Pneumatic Tool Co. LLC ("CP") are warranted to be free from defects in material and workmanship for one year from the date of purchase. This Warranty applies only to Products purchased new from CP or its authorized dealers. Of course, this Warranty does not apply to products which have been abused, misused, modified, or repaired by someone other than CP or its Authorized Service Representatives. If a CP Product proves defective in material or workmanship within one year after purchase, return it to any CP Factory Service Center or Authorized Service Center for CP tools, transportation prepaid, enclosing your name and address, adequate proof of date of purchase, and a short description of the defect. CP will, at its option, repair or replace defective Products free of charge. Repairs or replacements are warranted as described above for the remainder of the original warranty period. CP's sole liability and your exclusive remedy under this Warranty is limited to repair or replacement of the defective Product. **(There Are No Other Warranties Expressed Or Implied And CP Shall Not Be Liable For Incidental, Consequential, Or Special Damages, Or Any Other Damages, Costs Or Expenses Excepting Only The Cost Or Expense Of Repair Or Replacement As Described Above.)**

DA Dansk
(Danish)

CP26 Serie
Skruemaskiner

BRUGSANVISNING

Maskintype:
Dette produkt er konstrueret til montering og fjernelse af gevindskåme beslag i træ, metal og plastik. Brug af andre reservedele/ andet tilbehør end dem, der originalt medfølger fra fabrikanten, kan medføre fald i ydeevnen og/eller forøge vedligeholdelsen/støjniveauet/vibrationerne, og som resultat heraf komplet bortfald af fabrikantens ansvar. Al anden brug er forbudt. Forbeholdt professionelt brug.

Krav til luftforsyning
1. Tilfør værktøjet 6,3 bar (90 psi) ren, tør luft. Et højere tryk vil stærkt reducere værktøjets levetid.
2. Tilslut værktøjet til lufttilførsel ved at bruge rør-, slange- og fittingstørrelser der vises i figuren.

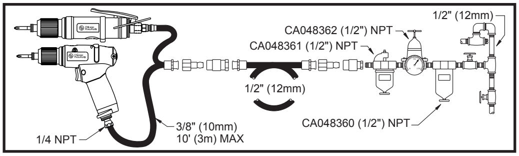

Smøring
1. Brug trykluftsmøring med SAE 10 olie, justeret til to (2) dråber pr. minut. Kan tryluftsmøring ikke benyttes, tilføres luftindtaget trykluftmotorolie en gang dagligt.
2. Brug smørefedt, som indeholder molybdendisulfid, såsom Chicago Pneumatics CA131898 [395 g (14 oz)] til gear og kobling. Smør koblingen hver 12,000 skruer.

Justering af drejningsmoment
Shut Off Clutch: Koble værktøjet till lufttilførselen når det riktige tilbehør har monterets. Tag fat i værktøjet og tryk det mod det der skal strammes, og tryk på startarmen. Motoren starter og De skal stramme til det ønskede vridningsmoment. Dette indstilles ved at justere spændingen på koblingsfjederen. Slip startarmen og fjern værktøjet, for at det kan genindstille sig selv.

Roller Clutch: Koble værktøjet till lufttilførselen når det riktige tilbehør har monterets. Hold verktøjet rundt om motorkropen og tryk det in i fixeringen der må antrækkes; motorn starter og spænder fixeringen til det indstillede påkrævede vridningsmoment nås ved at justere spændkraften i koblingsfjederen. I dette øjeblik udkobler den indvendige drev og lufttilførsel till motorn standser.

Vedligeholdelse
1. Efter det første år skal luftmotoren og slagkoblingen skilles ad og efterses hver tre måneder, hvis værktøjet bruges hver dag. Udskift slidte og beskadigede dele.
2. Reservedele med stor slitage er understeget i reservedelslisten.

Oprindelige anvisninger
Copyright 2010, Chicago Pneumatic Tool Co. LLC
Alle rettigheder forbeholdes. Al uautoriseret brug eller kopiering af indholdet eller dele deraf er forbudt. Dette gælder specielt varemærker, modelangivelser, reservedelsnumre og tegninger. Brug kun autoriserede reservdele. Skade eller funktionsfejl, som er forårsaget af anvendelse af uautoriserede dele, er ikke dækket af nogen garanti eller produktansvar.

Tekniske specifikationer
6,4 mm (1/4") spindel
Lufttryk 6,3 bar
Friløbshastighed: 1000rpm(CP2621); 1800rpm(CP2622); 1700rpm(CP2623)
Momentområde: 0,8-6,5 Nm(7-57,5 in. Lb)(CP2621); 0,5-4,5 Nm(4,4-39,8 in. Lb)(CP2622); 1,5-5,5 Nm(13,3-48,6 in. Lb)(CP2623)
Luftforbrug: 30,9 cfm(14,6l/s)(CP2621); 29 cfm(13,7 l/s)(CP2622); 27,7 cfm(13,1 l/s)(CP2623)
Vægt: 2,4Lb (1,1 Kg)(CP2611); 1,99Lb (0,9 Kg)(CP2612); 1,8 Lb(0,8 Kg)(CP2621, CP2622, CP2623)

*Støj- og vibrationsdeklaration**
Lydtryksniveau: 80 dB(A)(CP2611); 77 dB(A)(CP2612); 76 dB(A)(CP2621); 76 dB(A)(CP2621); 75dB(A)(CP2622); 78 dB(A)(CP2623) friløbshastighed, usikkerhed 3 dB(A), i henhold til ISO 15744-2002. For lydstyrkeniveauet tillægges 11 dB(A). Vibrationsniveau <2,5 m/s^2, i henhold til ISO 28927-2.

Støj- og vibrationsdeklaration
Alle værdier er aktuelle på datoen for denne publikation. Se www.cp.com for at få de seneste oplysninger
De ovenstående værdier blev opnået under laboratorieforsøg i overensstemmelse med de ovenstående standarder og er ikke tilstrækkeligt grundlag til vurdering af risiko forbundet med brug af udstyret. Værdier målt på det individuelle arbejdsområde kan være højere end de ovennævnte værdier. Den faktiske udsættelse for skadelig støj eller vibration og den risiko, der opleves af brugeren, er enestående afhængige af den måde, individet arbejder på, og hvordan arbejdsområdet er anlagt, såvel som udsættelsens varighed og brugerens fysiske kondition. Vi, Chicago Pneumatic, kan ikke påtage os noget ansvar for anvendelse af de ovenstående v rdier i stedet for anvendelse af værdier, der er opnået i den faktiske arbejdssituation, som grundlag for vurdering af risiko forbundet med brug i en arbejdssituation, vi ikke har nogen kontrol over.
Dette værktøj kan fremkalde hånd-armvibrationssyndrom, hvis brugen af det ikke styres på hensigtsmæssig vis.En EU-vejledning i styring af hånd-arm-vibration kan findes på http://www.humanvibration.com/EU/VIBGUIDE.htm
Vi anbefaler et helbredsovervågningsprogram, så tidlige symptomer på vibrationseksponering kan blive opdaget, og delsesprocedurerne kan ændres mhp. at forebygge fremtidige skader.

FABRIKANTENS BEGRÆNSEDE GARANT
Begrænset garanti: "Produkterne" fra Chicago Pneumatic Tool Co. LLC ("CP") garanteres fri for fejl i materialer og udførelse i et år fra købsdatoen. Denne garanti er kun gældende for produkter, der er købt nye fra CP eller dets autoriserede forhandlere. Denne garanti er naturligvis ikke gældende for produkter, der er blevet mishandlet, misbrugt, modificeret eller repareret af andre end CP eller dets autoriserede servicerepræsentanter. Hvis et CP-produkt findes defekt i materiale eller udførelse inden for et år efter købsdatoen, returneres det til et CP-fabriksservicecenter eller et autoriseret servicecenter for CP-værktøj, med forsendelsesomkostningerne forudbetalt, samt Deres navn og adresse, behørig kvittering for købsdato og en kort beskrivelse af defekten. CP vil efter eget skøn reparere eller ombytte defekte produkter uden beregning. Reparationer og ombytninger er omfattet af ovenfor anførte garanti for den resterende originale garantiperiode. Cp's eneste forpligtigelse og Deres eneste retsmiddel under denne garanti begrænses til reparation eller ombytning af det defekte produkt. **(Denne ovenstående garanti træder i stedet for alle andre garantier eller betingelser, udtrykte og underforståede, inklusive enhver garanti eller betingelse for salgbarhed eller egnethed til bestemte formål. CP skal ikke holdes ansvarlig for hændelige, følge- eller specielle skader, eller enhver anden skade, omkostning eller udgift, såvel direkte som indirekte, udover hvad der specifikt er angivet I det ovenstående.)**

DO NOT DISCARD - GIVE TO USER

ES — Español (Spanish)

⚠ ADVERTENCIA

Con el fin de reducir el riesgo de lesión, toda persona que utilice, instale, repare, mantenga, cambie accesorios o trabaje cerca de esta herramienta debe leer y comprender estas instrucciones antes de llevar a cabo cualquiera de las tareas antes mencionadas.

FR — Français (French)

⚠ ATTENTION

Pour réduire les risques d'accidents, il est impératif que toute personne qui utilise, installe ou répare cet outil, qui change des accessoires ou travaille à proximité lise attentivement ces instructions au préalable.

IT — Italiano (Italian)

⚠ ATTENZIONE

Per diminuire il rischio di eventuali danni fisici, è necessario che chiunque si appresti ad utilizzare, installare, riparare, eseguire la manutenzione o la sostituzione di accessori o che semplicemente lavori nelle strette vicinanze dell'utensile per tagliare legga e capisca tutti i punti di queste istruzioni.

SV — Svenska (Swedish)

⚠ VARNING

För att minska risken för skador måste alla som använder, installerar, reparerar, underhåller och ändrar tillbehör på, eller arbetar nära, detta verktyg ha läst och förstått dessa anvisningar innan sådana uppgifter utförs.

DE — Deutsch (German)

⚠ VORSICHT

Um die Gefahr einer Verletzung so gering wie möglich zu halten, haben Personen, die dieses Werkzeug gebrauchen, installieren, reparieren, warten, Zubehör austauschen oder sich in der Nähe des Werkzeugs aufhalten, die folgenden Anweisungen zu beachten:

PT — Português (Portuguese)

⚠ AVISO

No sentido de reduzir o perigo de acidentes pessoais, todas as pessoas que utilizarem, repararem, fizerem a revisão, trocarem acessórios ou trabalharem perto desta ferramenta, devem ler e compreender estas instruções antes de executar qualquer trabalho acima referido.

NN — Norsk (Norewegian)

⚠ ADVARSEL

For å redusere risiko for skade skal enhver som bruker, installerer, reparerer, utfører vedlikehold eller skifter tilbehør på, eller som arbeider i nærheten av dette verktøyet, lese og forstå disse anvisningene før oppgavene utføres.

NL — Nederlands (Dutch)

⚠ WAARSCHUWING

Om de kans op verwondingen zo klein mogelijk te maken, dient iedereen die dit gereedschap gebruikt, installeert, repareert, onderhoudt, onderdelen ervan vervangt of in de buurt ervan werkt deze instructies goed te lezen.

DA — Dansk (Danish)

⚠ ADVARSEL

For at reducere risikoen for personskade skal enhver, der bruger, installerer, reparerer, vedligeholder, skifter tilbehør på eller arbejder nær dette værktøj, læse disse instrukser grundigt, før sådant arbejde udføres.

FI — Suomi (Finnish)

⚠ VAROITUS

Ennen työkalun käyttöä, asennusta, korjausta, huoltoa, tarvikkeiden vaihtoa tai työkalun lähistöllä työskentelyä on tapaturmien välttämiseksi perehdyttävä näihin ohjeisiin.

RU — Русский (Russian)

⚠ ПРЕДУПРЕЖДЕНИЕ

Для снижения риска получения травмы всякий, кто использует, устанавливает, ремонтирует, обслуживает, заменяет приспособления на данном инструменте или работает вблизи него должен прочесть и понять настоящие инструкции до начала любой из перечисленных здесь работ.

ZH — 中文 (Chinese)

⚠ 警告

为了减少受伤的风险，每个使用、安装、保养本工具，更换本工具附件，或在附近工作的人员，在执行上述任何一项任务时，都必须学习及理解这些说明。

EL — ελληνικά (Greek)

⚠ ΠΡΟΕΙΔΟΠΟΙΗΣΗ

Για τη μείωση του κινδύνου τραυματισμού, οποιοσδήποτε χρησιμοποιεί, εγκαθιστά, επισκευάζει, συντηρεί, αλλάζει παρελκόμενα, ή εργάζεται κοντά σε αυτό το εργαλείο, πρέπει να διαβάσει και κατανοήσει αυτές τις οδηγίες πριν εκτελέσει οποιαδήποτε τέτοια εργασία.

DO NOT DISCARD - GIVE TO USER

HV — magyar (Hungarian)

⚠ FIGYELEM

A sérülés kockázatának csökkentése érdekében a szerszámot használó, szerelő, javító, karbantartó, tartozékát cserélő vagy a szerszám közelében dolgozó minden személynek az adott munkaművelet elvégzése előtt el kell olvasnia és tudomásul kell vennie ezeket az utasításokat.

LV — latviešu (Latvian)

⚠ BĪDINĀJUMS

Lai samazinātu ievainojuma risku, visiem, kas lieto, uzstāda, labo, apkopj, maina piederumus, vai strādā šī darbarīka tuvumā, pirms šo darbu sākšanas jāizlasa un jāizprot šie norādījumi.

PL — polski (Polish)

⚠ OSTRZEŻENIE

Aby ograniczyć ryzyko wypadku, wszystkie osoby używające, instalujące, reperujące, konserwujące. zmieniające akcesoria lub pracujące w pobliżu tych narzędzi muszą przeczytać i zrozumieć niniejszą instrukcje przed wykonywaniem tych zadań.

CS — čeština (Czech)

⚠ VAROVÁNÍ

Pro snížení rizika poranění si musí všechny osoby používající, instalující, opravující nebo provádějící údržbu stroje, provádějící výměnu doplňků nebo pracující blízko tohoto stroje přečíst tyto instrukce a porozumět jim před tím, než budou provádět tento úkol.

SK — slovenčina (Slovak)

⚠ VAROVANIE

Na zníženie rizika zranenia, všetky osoby, ktoré používajú, inštalujú, opravujú, vymieňajú príslušenstvo alebo pracujú v blízkosti tohto nástroja, si musia prečítať a pochopiť tieto pokyny predtým, než vykonajú akúkoľvek takúto úlohu.

SL — slovenščina (Slovenian)

⚠ OPOZORILO

Da bi zmanjšali nevarnost poškodb, mora vsakdo, ki bo uporabljal, nameščal, popravljal, vzdrževal, menjal dodatno opremo na, ali delal v bližini tega orodja, prebrati in razumeti ta navodila, preden začne opravljati katerokoli od navedenih dejanj.

LT — lietuvių (Lithuanian)

⚠ ĮSPĖJIMAS

Kad sumažintumėte susižalojimo pavojų, kiekvienas naudojantis, montuojantis, taisantis, prižiūrintis, keičiantis priedus arba dirbantis šalia prietaiso asmuo turi perskaityti ir suprasti šias instrukcijas prieš atlikdamas kurią nors iš šių užduočių.

JA — 日本語 (Japanese)

⚠ 警告

損傷の危険性を減らすために、当工具の使用・取り付け・修理・メンテナンス・付属品交換を行う人、あるいは近くで作業する人は、誰も、そうした作業を実施する前に、ここにある使用説明を読み理解しなければなりません。

BG — български (Bulgarian)

⚠ ПРЕДУПРЕЖДЕНИЕ

За да се намали рискът от нараняване, всеки който използва, инсталира, поправя, поддържа, сменя принадлежности или работи в близост до този инструмент трябва да прочете и разбере тези инструкции преди да изпълни някоя от тези задачи.

HR — Hrvatski (Croatian)

⚠ UPOZORENJE

Radi smanjenja rizika od ozljeda, svi koji koriste, instaliraju, servisiraju, održavaju, mjenjaju dodatnu opremu ili rade u blizini ovog alata moraju pročitati i razumjeti ove instrukcije prije obavljanja svakog takvog zadatka.

RO — limba (Romanian)

⚠ AVERTIZARE

Pentru a reduce riscul de vătămare, toţi cei care utilizează, instalează, repară, întreţin, înlocuiesc accesorii sau lucrează lângă această unealtă trebuie să citească şi să înţeleagă aceste instrucţiuni înainte de a efectua oricare din aceste operaţii.

TR — Türkçe (Turkish)

⚠ UYARI

Yaralanma riskini azaltmak için, bu aleti kullanan, kurulumunu, tamirini, bakımını yapan, aksesuarlarını değiştiren ya da yakınında çalışan herkesin, söz konusu bu tür işleri yapmadan önce bu talimatları okumuş ve anlamış olması gerekmektedir.

KO — 한국어 (Korean)

⚠ 경고

상해의 위험을 감소시키려면, 이 공구를 사용, 설치, 수리, 보수유지 하거나 그 부속장치를 교체하거나 근처에서 작업하는 모든 사람들이 작업을 수행하기 전에 이 설명서를 읽고 이해 해야 합니다.